Elektrický předehřívač

Elektrický předehřívač plynu typu GC-EP02 je určen pro předehřev zemního plynu v regulačních stanicích plynu. Lze jej rovněž použít pro předehřev vzduchu. Tento typ může být dodán v několika modifikacích (dle DN, PN a topného výkonu).

Na tělese předehřívače je z boku umístěno ovládací zařízení elektrického ohřevu, ve kterém je instalován termostat a tepelná pojistka. Termostat slouží jako první vratný stupeň jištění teploty a je nastaven na vypínači na teplotu 30 °C.

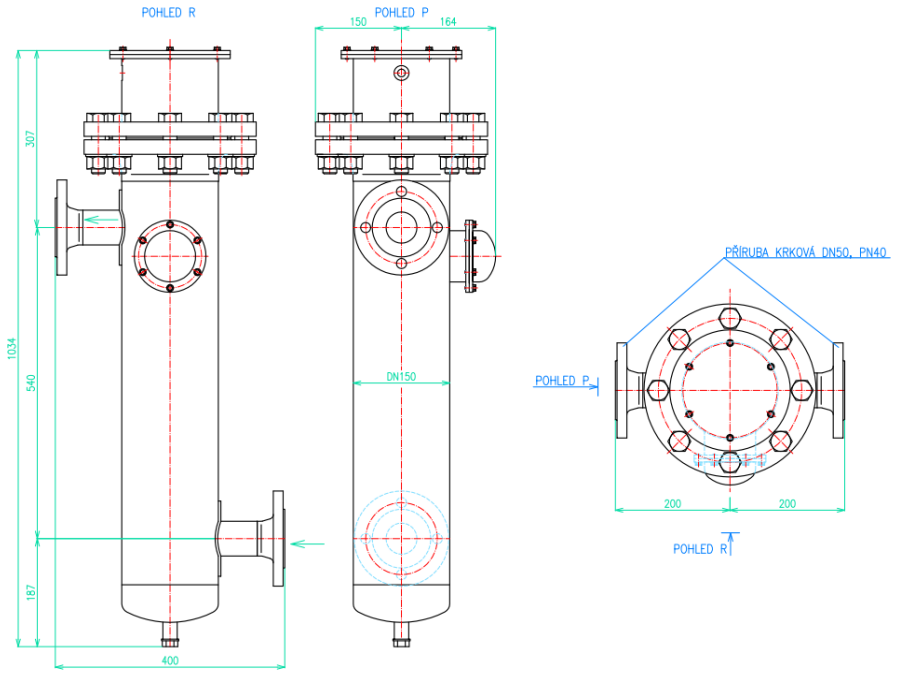

Tepelná pojistka slouží jako druhý nevratný stupeň jištění teploty a je nastaven na hodnotu 70 °C.

Vlastní plně automatické řízení ohřevu plynu, se provádí elektronickým spínáním napájecího okruhu. Četnost spínání je řízena externím elektronickým regulátorem.

Čidlo teploty se umísťuje za předehřívač (na výstupu regulační stanice). Udržování výstupní teploty zajišťuje elektronická regulace s přesností 1 °C.

Typ	PN (bar)	DN (mm)	P (kW)	U (V)
GC-EP02	40/63	25/32	2	230
GC-EP02	40/63	25/32	1	230

GASCONTROL,
společnost s r.o.
Nový Svět 1407/59a
Havířov-Prostřední Suchá
735 64
T: +420 596 496 411
F: +420 596 496 397
E: gascontrol@gascontrol.cz
www.gascontrol.cz

Člen